ESQ
ELCOM STANDARD
OF QUALITY

Каталог запасных частей консольных насосов ESQ

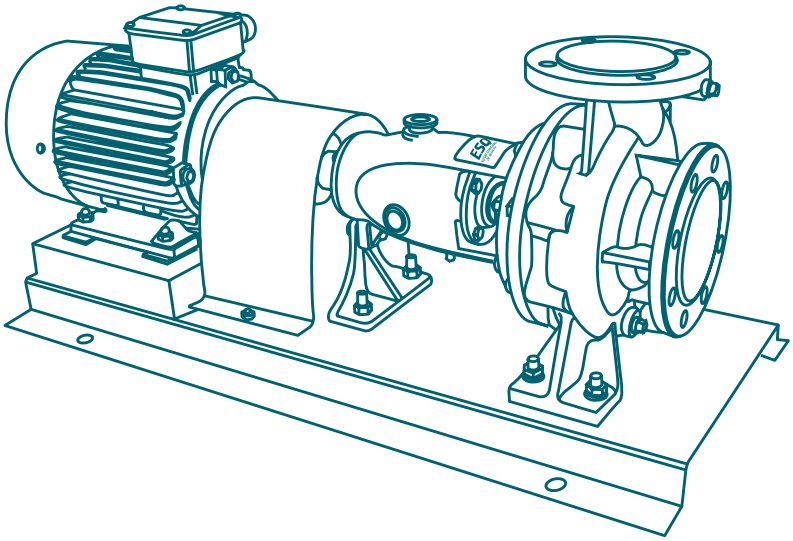

Насосы К 50-32-125 С, К 65-50-125 С, К 65-50-160 С, К 80-65-160 С.

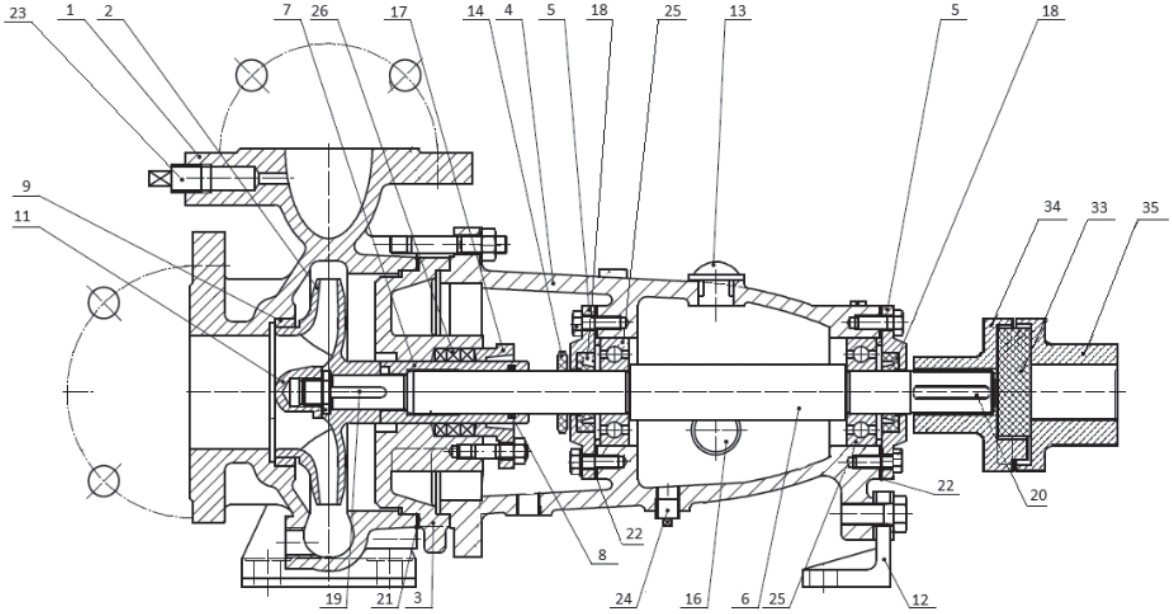

№	Название	Количество деталей в одном насосе	Материал
1	Корпус насоса	1	Чугун СЧ20
2	Колесо рабочее	1	Чугун СЧ20
3	Крышка корпуса	1	Чугун СЧ20
4	Кронштейн	1	Чугун СЧ20
5	Крышка подшипника	2	Чугун СЧ20
6	Вал	1	Сталь СТ.45
7	Втулка защитная	1	Чугун СЧ25
8	Кольцо защитной втулки	1	Резина
9	Кольцо уплотнения колеса	1	Чугун СЧ25
11	Гайка рабочего колеса	1	Сталь СТ.45
12	Опора кронштейна	1	Чугун СЧ20
13	Пробка	1	ПВХ
14	Отбойник воды	1	Резина
16	Указатель уровня масла	1	Оргстекло
17	Крышка сальника	1	Чугун СЧ20
18	Манжета	2	Резина
19	Шпонка колеса рабочего	1	Сталь СТ.45
20	Шпонка полумуфты	1	Сталь СТ.45
21	Прокладка крышки корпуса	1	Картон
22	Прокладка крышки подшипника	2	Картон
23	Заглушка 1/4"	1	Сталь СТ.3КП
24	Заглушка 3/8"	3	Сталь СТ.3КП
25	Подшипник	2	***
26	Сальниковая набивка	1	АРП-31
33	Звездочка	1	Резина
34	Полумуфта насоса	1	Чугун СЧ20
35	Полумуфта двигателя	1	Чугун СЧ20

К 80-50-200 СД, К 100-80-160 СД, К 100-65-200 СД, К 100-65-250 СД, К 150-125-250 СД, К 150-125-315 СД, К 200-150-315 СД, К 200-150-400(I) СД.

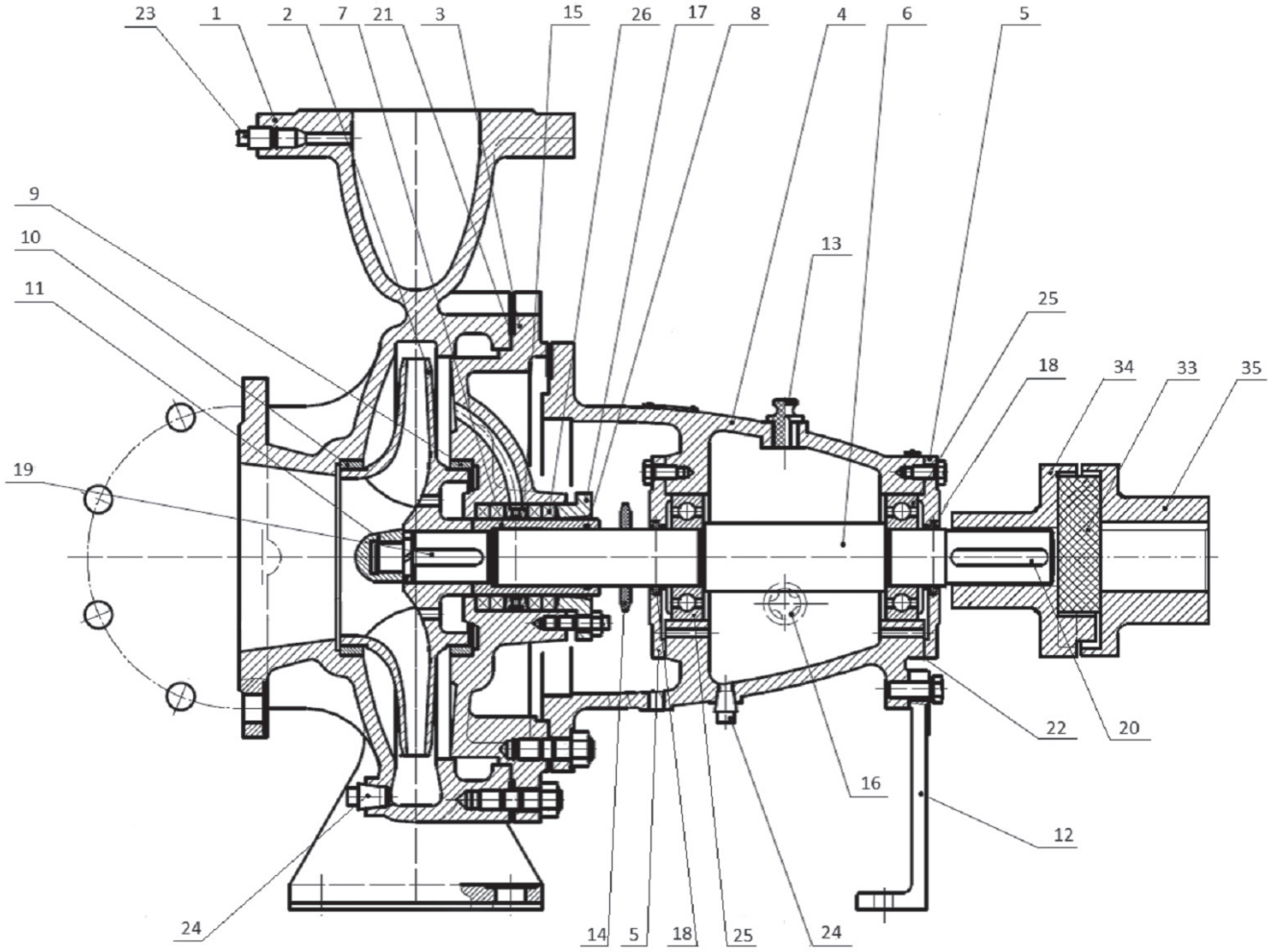

№	Название	Количество деталей в одном насосе	Материал
1	Корпус насоса	1	Чугун СЧ20
2	Колесо рабочее	1	Чугун СЧ20
3	Крышка корпуса	1	Чугун СЧ20
4	Кронштейн	1	Чугун СЧ20
5	Крышка подшипника	2	Чугун СЧ20
6	Вал	1	Сталь СТ.45
7	Втулка защитная	1	Чугун СЧ25
8	Кольцо защитной втулки	1	Резина
9	Кольцо уплотнения колеса	1	Чугун СЧ25
10	Кольцо уплотнения колеса	1	Чугун СЧ25
11	Гайка рабочего колеса	1	Чугун СЧ20
12	Опора кронштейна	1	Чугун СЧ20
13	Пробка	1	ПВХ
14	Отбойник воды	1	Резина
15	Кольцо второго сальника	1	Чугун СЧ25
16	Указатель уровня масла	1	Оргстекло

№	Название	Количество деталей в одном насосе	Материал
17	Крышка сальника	1	Чугун СЧ20
18	Манжета	2	Резина
19	Шпонка колеса рабочего	1	Сталь СТ.45
20	Шпонка полумуфты	1	Сталь СТ.45
21	Прокладка крышки корпуса	1	Картон
22	Прокладка крышки подшипника	2	Картон
23	Заглушка 1/4"	1	Сталь СТ.3КП
24	Заглушка 3/8"	3	Сталь СТ.3КП
25	Подшипник	2	***
26	Сальниковая набивка	1	АРП-31
33	Звездочка	1	Резина
34	Полумуфта насоса	1	Чугун СЧ20
35	Полумуфта двигателя	1	Чугун СЧ20

Все насосы «К» с торцевым уплотнением

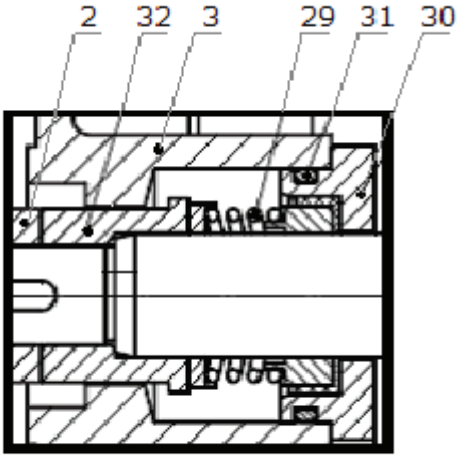

№	Название	Количество деталей в одном насосе	Материал
2	Колесо рабочее	1	Чугун СЧ20
3	Крышка корпуса	1	Чугун СЧ20
29	Уплотнение торцевое	1	***
30	Крышка уплотнения	1	Чугун СЧ20
31	Кольцо	1	Резина
32	Втулка упорная	1	Чугун СЧ20

НАСОСЫ ESQ

Современные задачи – экономичные решения!

ELCOM STANDARD OF QUALITY

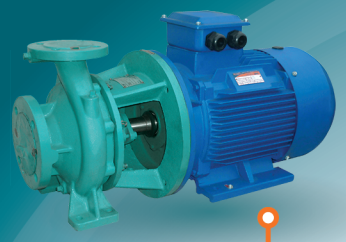

Насосы консольно--моноблочные КМ

Насосы шестеренные НМШ (NMSh-GP)

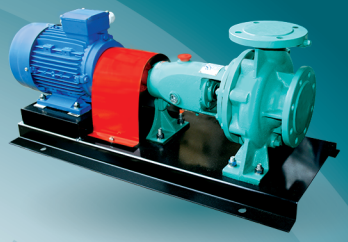

Насосы консольные К

Насосы погружные дренажные ГНОМ (GNOM-M) со станцией управления ESQ-CS-M

Автоматические насосные станции повышения давления ESQ B

Насосы погружные артезианские ЭЦВ со станцией управления ESQ-CS-MC

Частотные преобразователи ESQ и HYUNDAI для насосных нагрузок

Устройства плавного пуска ESQ

Шкафы управления ESQ-CB

- 18 лет успешной работы на электротехническом рынке России
- 12-летний опыт производства
- 20 инженеров, которые точно найдут верное решение Вашей задачи
- 10 филиалов по всей России и СНГ
- Топовые позиции продукции ESQ всегда в наличии
- Соответствие мировым стандартам производства
- Система контроля качества
- Вся продукция сертифицирована ЕАС

www.elcomspb.ru

Головной офис:

Санкт-Петербург
ул. Витебская Сортировочная, д.34
телефон/факс: (812) 320-88-81

www.elcomspb.ru
e-mail: spb@elcomspb.ru

Дружите с Элкомом
в социальных сетях:
Elcom Friends

вконтакте twitter facebook

Филиалы:

Москва
Варшавское шоссе, д.125Ж, стр.3
телефон/факс: (495) 640-88-81

Екатеринбург
ул. Фронтовых бригад, д.18Б, корп.3
телефон/факс: (343) 278-88-81

Воронеж
Московский пр., д.11
телефон/факс: (473) 260-68-80

Новосибирск
ул. Авиастроителей, д.39Б
телефон/факс: (383) 311-08-88

Казань
ул. Аделя Кутуя, д.124б/1
телефон/факс: (843) 211-81-11

Краснодар
ул. Вишняковой, д.3/6
телефон/факс: (861) 203-18-88

Ростов-на-Дону
ул. Малиновского, д.3
телефон/факс: (863) 307-68-68

Самара
ул. Верхне-Карьерная, д.3А, корп.5
телефон/факс: (846) 374-88-81

Ижевск
Воткинское шоссе, д.298
телефон/факс: (3412) 90-80-89

Уфа
ул. Якуба Коласа, д.127
телефон/факс: (347) 225-68-88

Красноярск
Северное шоссе, д.9А
телефон/факс: (391) 216-38-81

Челябинск
ул. Рождественского, д.13, оф. 318
телефон/факс: (351) 277-88-87

Представительства
в Республике Казахстан:

Алматы
пр. Райымбека, д.165А
телефон/факс: (727) 390-88-81

Караганда
ул. Мельничная, д.4
телефон/факс: (7212) 507-888